Ligne GV eco

GRESILVA®
a new grilling concept

Bassin de lavage des grilles mod **TV**

Mod TV2
Nombre de grilles: 2
Capacité: 113 litres sans grilles | 111 litres avec grilles
Poids: 19kg

Mod TV3
Nombre de grilles: 3
Capacité: 161 litres sans grilles | 158 litres avec grilles
Poids: 22 kg

Mod TV4
Nombre de grilles: 4
Capacité: 213 litres sans grilles | 209 litres avec grilles
Poids: 25 kg

Mod TV5
Nombre de grilles: 5
Capacité: 265 litres sans grilles | 260 litres avec grilles
Poids: 31 kg

Mod TV2

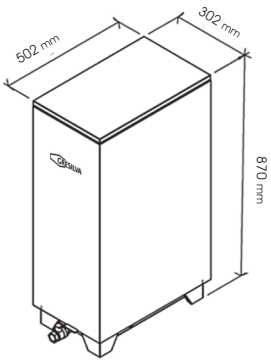

Mod TV3

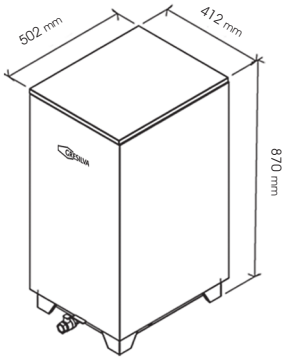

Mod TV4

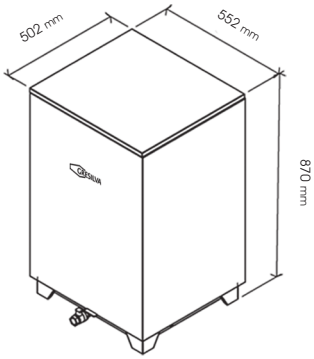
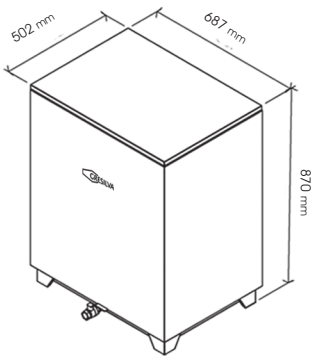
Mod TV5